ตารางแสดงวงเงินงบประมาณที่ได้รับจัดสรรและราคากลางในงานก่อสร้าง

1. ชื่อโครงการ งานปรับปรุงโรงอาหารภาควิชาชีววิทยา คณะวิทยาศาสตร์ จำนวน 1 รายการ
   หน่วยงานเจ้าของโครงการ ภาควิชาชีววิทยา คณะวิทยาศาสตร์ มหาวิทยาลัยเชียงใหม่
2. วงเงินงบประมาณที่ได้รับจัดสรร 300,000.- บาท (สามแสนบาทถ้วน)
3. ลักษณะโดยสังเขป งานปรับปรุงโรงอาหารภาควิชาชีววิทยา คณะวิทยาศาสตร์ จำนวน 1 รายการ
4. วันที่กำหนดราคากลาง (ราคาอ้างอิง) 4 สิงหาคม 2557
   เป็นเงิน 291,094.52 บาท (สองแสนเก้าหมื่นหนึ่งพันเก้าสิบสี่บาทห้าสิบสองสตางค์)
5. แหล่งที่มาของราคากลาง (ราคาอ้างอิง)
   แบบ ปร.4 ปร.5 และ ปร.6
6. รายชื่อเจ้าหน้าที่ผู้กำหนดราคากลาง (ราคาอ้างอิง)
   6.1 ผู้ช่วยศาสตราจารย์ ดร.ชิตชล ผลารักษ์
   6.2 ผู้ช่วยศาสตราจารย์ พีระวุฒิ วงศ์สวัสดิ์
   6.3 นางรำพึง ไชยคำหล้า

แบบแสดงรายการ ปริมาณงาน และราคา

กลุ่มงาน/งาน ก่อสร้างอาคาร

ชื่อโครงการ/งานก่อสร้าง ปรับปรุงโรงอาหารภาควิชาชีววิทยา คณะวิทยาศาสตร์ จำนวน 1 รายการ

สถานที่ก่อสร้าง ภาควิชาชีววิทยา คณะวิทยาศาสตร์ มหาวิทยาลัยเชียงใหม่ แบบเลขที่

หน่วยงานเจ้าของโครงการ/งานก่อสร้าง ภาควิชาชีววิทยา คณะวิทยาศาสตร์ มหาวิทยาลัยเชียงใหม่

คำนวณราคากลางโดย คณะกรรมการกำหนดราคากลาง เมื่อวันที่ 4 เดือน สิงหาคม พ.ศ. 2557

หน่วย : บาท

ลำดับที่	รายการ	จำนวน	หน่วย	ค่าวัสดุ		ค่าแรงงาน		รวมค่าวัสดุ	หมายเหตุ
				ราคาต่อหน่วย	จำนวนเงิน	ราคาต่อหน่วย	จำนวนเงิน	และแรงงาน	
1	งานรื้อถอนแนวรั้วเดิม	1	รายการ	-	-	5,000.00	5,000.00	5,000.00	
	งานก่ออิฐครึ่งแผ่น	12	ตร.ม.	200.00	2,400.00	90.00	1,080.00	3,480.00	
	งานฉาบปูนสองด้าน	24	ตร.ม.	100.00	2,400.00	100.00	2,400.00	4,800.00	
	เสาเอ็นคสล.	37	ม	80.00	2,960.00	45.00	1,665.00	4,625.00	
	งานพื้นคสล.หนา 0.12 ม.	40	ลบ.ม	450.00	18,000.00	150.00	6,000.00	24,000.00	
	ทรายหยาบรองพื้น	4	ลบ.ม	400.00	1,600.00	50.00	200.00	1,800.00	
	ปูกระเบื้อง เกรด A 12"x12"	40	ตร.ม.	175.00	7,000.00	130.00	5,200.00	12,200.00	
	ค่าแรงติดตั้งรั้วเดิม	5	ชุด	-	-	700.00	3,500.00	3,500.00	
	งานต่อเติมหลังคาพร้อมโครงเหล็ก	3	ตร.ม.	2,500.00	7,500.00	500.00	1,500.00	9,000.00	
	งานปิดรางคสล.เดิมพร้อมเทพื้นคสล.	4	ม	300.00	1,200.00	150.00	600.00	1,800.00	
2	งานรางระบายน้ำ				-		-	-	
	2.1 งานดินขุด	8.4	ลบ.ม	-	-	200.00	1,680.00	1,680.00	
	2.2 คอนกรีตหยาบ	1	ลบ.ม	1,675.00	1,675.00	400.00	400.00	2,075.00	
	2.3 รางระบายคสล.พร้อมฝาปิด	24	ม	2,250.00	54,000.00	700.00	16,800.00	70,800.00	
	2.4 บ่อพัก คสล.พร้อมฝาตะแกรงเหล็ก	2	จุด	3,750.00	7,500.00	750.00	1,500.00	9,000.00	
3	งานหลังคาโรงอาหาร				-		-	-	
	3.1 เหล็กกล่อง ขนาด 4"x4"	4	ท่อน	1,500.00	6,000.00	-	-	6,000.00	

แบบแสดงรายการ ปริมาณงาน และราคา

กลุ่มงาน/งาน ก่อสร้างอาคาร

ชื่อโครงการ/งานก่อสร้าง ปรับปรุงโรงอาหารภาควิชาชีววิทยา คณะวิทยาศาสตร์ จำนวน 1 รายการ

สถานที่ก่อสร้าง ภาควิชาชีววิทยา คณะวิทยาศาสตร์ มหาวิทยาลัยเชียงใหม่ **แบบเลขที่**

หน่วยงานเจ้าของโครงการ/งานก่อสร้าง ภาควิชาชีววิทยา คณะวิทยาศาสตร์ มหาวิทยาลัยเชียงใหม่

คำนวณราคากลางโดย คณะกรรมการกำหนดราคากลาง **เมื่อวันที่** 4 **เดือน** สิงหาคม **พ.ศ.** 2557

หน่วย : บาท

ลำดับที่	รายการ	จำนวน	หน่วย	ค่าวัสดุ		ค่าแรงงาน		รวมค่าวัสดุ	หมายเหตุ
				ราคาต่อหน่วย	จำนวนเงิน	ราคาต่อหน่วย	จำนวนเงิน	และแรงงาน	
	3.2 เหล็กกล่อง ขนาด 2"x2"	9	ท่อน	510.00	4,590.00	150.00	1,350.00	5,940.00	
	3.3 เหล็กกล่อง ขนาด 2"x4"	8	ท่อน	810.00	6,480.00	-	-	6,480.00	
	3.4 เหล็กกล่อง ขนาด 1 1/2"x3"	7	ท่อน	600.00	4,200.00	-	-	4,200.00	
	3.5 เหล็กกล่อง ขนาด 1"x1"	12	ท่อน	230.00	2,760.00	60.00	720.00	3,480.00	
	3.6 แผ่นเหล็กกรีดลอนเคลือบอะลูซิงค์	21	ตร.ม.	450.00	9,450.00	120.00	2,520.00	11,970.00	
	หนาไม่น้อยกว่า 0.5 มม.				-		-	-	
	3.7 ค่าแรงติดตั้งโครงหลังคา	1	รายการ		-	7,000.00	7,000.00	7,000.00	
	3.8 ทาสีกันสนิม	25	ตร.ม.	35.00	875.00	25.00	625.00	1,500.00	
	3.9 หลังคาลอนคู่	35	แผ่น	71.00	2,485.00	35.00	1,225.00	3,710.00	
	3.10 หลังคาลูกฟูก	25	แผ่น	71.00	1,775.00	35.00	875.00	2,650.00	
	3.11 Plate เหล็ก ขนาด 0.20x0.20 หนา 10 มม.	4	จุด	750.00	3,000.00	-	-	3,000.00	
	พร้อม Bolt 4-1/2"				-		-	-	
	3.12 รางน้ำฝนพร้อมขายึดราง	3	ม	1,500.00	4,500.00	450.00	1,350.00	5,850.00	
	3.13 งานเทพื้นคสล.	22	ตร.ม.	450.00	9,900.00	150.00	3,300.00	13,200.00	
								228,740.00	

ที่มา : 1. ดัชนีวัสดุก่อสร้าง สำนักงานพาณิชย์จังหวัดเชียงใหม่

2. หจก. ก.พัฒนสิน

3. ผู้ประมาณราคา

แบบ ปร.5 (ก)

แบบสรุปค่าก่อสร้าง

กลุ่มงาน/งาน ก่อสร้างอาคาร

ชื่อโครงการ/งานก่อสร้าง ปรับปรุงโรงอาหารภาควิชาชีววิทยา คณะวิทยาศาสตร์ จำนวน 1 รายการ

สถานที่ก่อสร้าง ภาควิชาชีววิทยา คณะวิทยาศาสตร์ มหาวิทยาลัยเชียงใหม่

แบบเลขที่

หน่วยงานเจ้าของโครงการ/งานก่อสร้าง ภาควิชาชีววิทยา คณะวิทยาศาสตร์ มหาวิทยาลัยเชียงใหม่

แบบ ปร.4 ที่แนบ มีจำนวน 2 หน้า

คำนวณราคากลาง เมื่อวันที่ 4 **เดือน** สิงหาคม **พ.ศ.** 2557

หน่วย : บาท

ลำดับที่	รายการ	ค่างานต้นทุน	Factor F	ค่าก่อสร้าง	หมายเหตุ
	ปรับปรุงโรงอาหารภาควิชาชีววิทยา คณะวิทยาศาสตร์ จำนวน 1 รายการ	228,740.00	1.2726	291,094.52	
	เงื่อนไขการใช้ตาราง Factor F เงินล่วงหน้าจ่าย.....% เงินประกันผลงานหัก.....% ดอกเบี้ยเงินกู้.....% ภาษีมูลค่าเพิ่ม.....%				
			รวมค่าก่อสร้าง	291,094.52	

ขนาดหรือเนื้อที่อาคาร จำนวน.....ตร.ม. เฉลี่ย.....บาท/ตร.ม.

แบบสรุปราคากลางงานก่อสร้างอาคาร

ชื่อโครงการ/งานก่อสร้าง ปรับปรุงโรงอาหารภาควิชาชีววิทยา คณะวิทยาศาสตร์ จำนวน 1 รายการ

สถานที่ก่อสร้าง ภาควิชาชีววิทยา คณะวิทยาศาสตร์ มหาวิทยาลัยเชียงใหม่

แบบเลขที่

หน่วยงานเจ้าของโครงการ/งานก่อสร้าง ภาควิชาชีววิทยา คณะวิทยาศาสตร์ มหาวิทยาลัยเชียงใหม่

แบบ ปร.4 และ ปร.5 ที่แนบ มีจำนวน 1 ชุด

คำนวณราคากลาง เมื่อวันที่ 4 **เดือน** สิงหาคม **พ.ศ.** 2557

หน่วย : บาท

ลำดับที่	รายการ	ค่าก่อสร้าง	หมายเหตุ
	ปรับปรุงโรงอาหารภาควิชาชีววิทยา คณะวิทยาศาสต จำนวน 1 รายการ	291,094.52	
สรุป	**รวมค่าก่อสร้างทั้งโครงการ/งานก่อสร้าง**	291,094.52	
	ราคากลาง	**291,094.52**	
	ราคากลาง (สองแสนเก้าหมื่นหนึ่งพันเก้าสิบสี่บาทห้าสิบสองสตางค์)		

บันทึกเพิ่มเติมแนบท้ายสัญญาจ้าง เลขที่ ๑๐/๒๕๕๗
ลงวันที่ ๑๒ มิถุนายน ๒๕๕๗ ครั้งที่ ๑

บันทึกฉบับนี้ให้ถือเป็นส่วนหนึ่งของสัญญาจ้าง เลขที่ ๑๐/๒๕๕๗ ลงวันที่ ๑๒ มิถุนายน ๒๕๕๗ ทำขึ้น ณ คณะวิทยาศาสตร์ มหาวิทยาลัยเชียงใหม่ โดย รองศาสตราจารย์ปรีชา ล่ามช้าง รองคณบดี รักษาการแทนคณบดีคณะวิทยาศาสตร์ มหาวิทยาลัยเชียงใหม่ ซึ่งต่อไปนี้เรียกว่า "ผู้ว่าจ้าง" ฝ่ายหนึ่งกับ นายพิสิษฐ์ จิตตพุฒวงศ์ หุ้นส่วนผู้จัดการ ห้างหุ้นส่วนจำกัด บุศยพงษ์ สำนักงานตั้งอยู่เลขที่ ๕ ถนนเทวัญ ตำบลช้างเผือก อำเภอเมืองเชียงใหม่ จังหวัดเชียงใหม่ ซึ่งต่อไปในบันทึกนี้เรียกว่า "ผู้รับจ้าง" อีกฝ่ายหนึ่ง ดังมีข้อตกลงกันดังต่อไปนี้

ตามสัญญาจ้าง เลขที่ ๑๐/๒๕๕๗ ลงวันที่ ๑๒ มิถุนายน ๒๕๕๗ ผู้รับจ้างตกลงรับจ้าง ปรับปรุงโรงอาหารภาควิชาชีววิทยา จำนวน ๑ รายการ เป็นเงิน ๒๙๘,๐๐๐.-บาท (สองแสนเก้าหมื่นแปดพันบาทถ้วน) โดยผู้ว่าจ้างและผู้รับจ้าง ตกลงเปลี่ยนแปลงแก้ไข เพิ่ม-ลด ดังนี้

๑. งานหลังคากันสาด

<u>จากเดิม</u>	แผ่นเหล็กรีดลอนเคลือบอลูซิงค์ หนาไม่น้อยกว่า ๐.๕ มม.
<u>แก้ไขใหม่</u>	แผ่นเหล็กรีดลอนเคลือบอลูซิงค์ หนาไม่น้อยกว่า ๐.๕ มม. เสริมเหล็กโครงเคร่ารับแผ่นเหล็กรีดลอนกันสาด
<u>มีเงินเพิ่มขึ้น</u>	๒๕,๖๗๐.-บาท
<u>แบบรูปรายการ</u>	จำนวน ๒ แผ่น

๒. ทำรางระบายน้ำ คสล.พร้อมบ่อพัก

<u>ของเดิม</u>	ทำรางระบายน้ำ คสล.พร้อมบ่อพัก ยาว ๒๔ เมตร เป็นฝาบ่อคอนกรีต
<u>แก้ไขใหม่</u>	ทำรางระบายน้ำ คสล.พร้อมบ่อพัก ยาว ๒๔ เมตร เป็นฝาบ่อคอนกรีต ยาว ๑๔ เมตร และฝาตะแกรงเหล็ก ยาว ๑๐ เมตร พร้อมเทพื้นทรายล้างทางเดิน ๗ ตรม.
<u>มีเงินเพิ่มขึ้น</u>	๒๘,๓๙๕.-บาท
<u>แบบรูปรายการ</u>	จำนวน ๔ แผ่น

๓. ก่อสร้างหลังคาใหม่

<u>ของเดิม</u>	ขนาด ๑.๕๐ เมตร
<u>แก้ไขใหม่</u>	ไม่ต่อเติม
<u>มีเงินลดลง</u>	๓๐,๙๐๗.-บาท
<u>แบบรูปรายการ</u>	จำนวน ๑ แผ่น

๔. สรุปมีเงินเพิ่มขึ้น ๒๓,๑๕๘.-บาท (สองหมื่นสามพันหนึ่งร้อยห้าสิบแปดบาทถ้วน)

การเปลี่ยนแปลงรายการครั้งนี้ มีความจำเป็น เพื่อให้เหมาะสมกับสภาพพื้นหน้างาน และมั่นคงแข็งแรงปลอดภัยสำหรับผู้ใช้งาน เป็นประโยชน์ต่อส่วนงาน ทั้งนี้มีค่าใช้จ่ายเพิ่มขึ้น ๒๓,๑๕๘.-บาท (สองหมื่นสามพันหนึ่งร้อยห้าสิบแปดบาทถ้วน) โดยผู้รับจ้างไม่คิดเงินเพิ่มแต่อย่างใด และระยะเวลาไม่เพิ่มขึ้นแต่อย่างใด

ห้างหุ้นส่วนจำกัด บุศยพงษ์ BUSAYAPONG LIMITED PARTNERSHIP

ลงชื่อ.....ผู้ว่าจ้าง
(รองศาสตราจารย์ปรีชา ล่ามช้าง)
รองคณบดี รักษาการแทน
คณบดีคณะวิทยาศาสตร์

ลงชื่อ.....ผู้รับจ้าง
(นายพิสิษฐ์ จิตตพุฒวงศ์)
หุ้นส่วนผู้จัดการ

ลงชื่อ.....พยาน
(นางอัมพร ทัพบุรี)
หัวหน้างานการเงิน การคลังและพัสดุ

ลงชื่อ.....พยาน
(นางสาวพอใจ สรฤทธิ์ชัยยันต์)

สำเนาต้นฉบับ

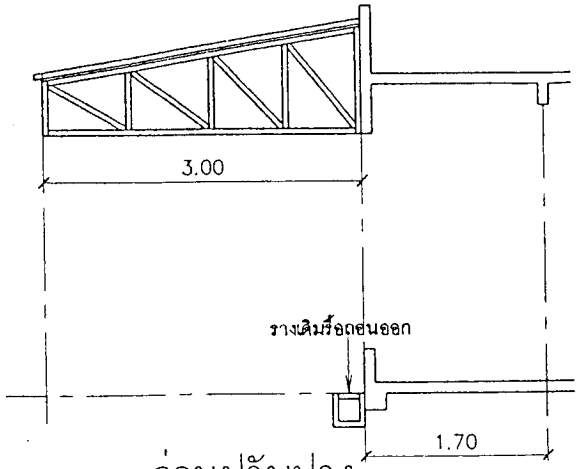

ก่อนปรับปรุง

SCALE 1:50

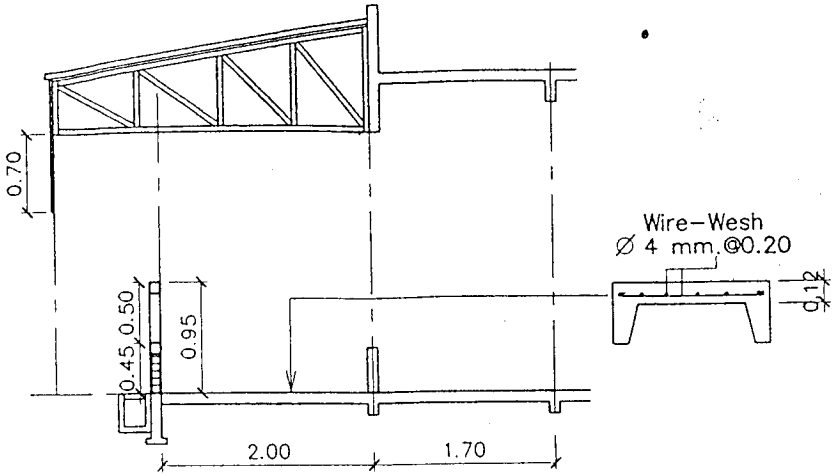

หลังปรับปรุง

SCALE 1:50

(ลงชื่อ).....ผู้ว่าจ้าง

(รองศาสตราจารย์ ปรีชา สามช้าง)

รองคณบดี รักษาการแทน

คณบดีคณะวิทยาศาสตร์

(ลงชื่อ).....

(พลัษฐ์ จิตตพลา)

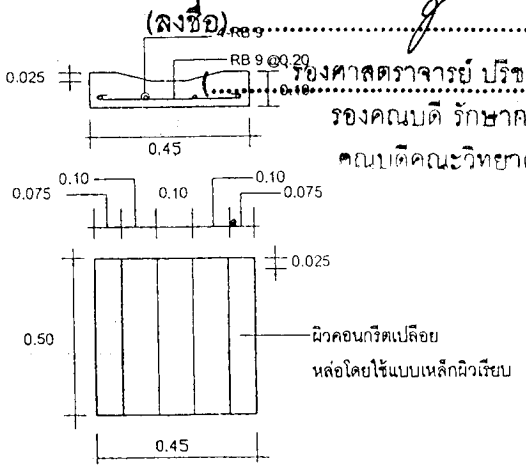

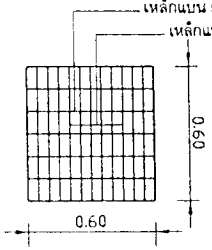

ขยายฝาบ่อพัก

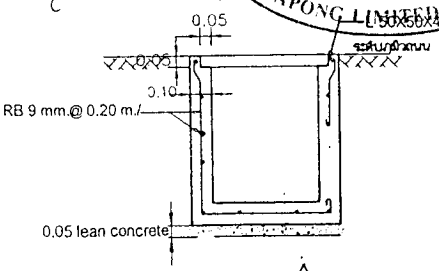

รูปตัด A

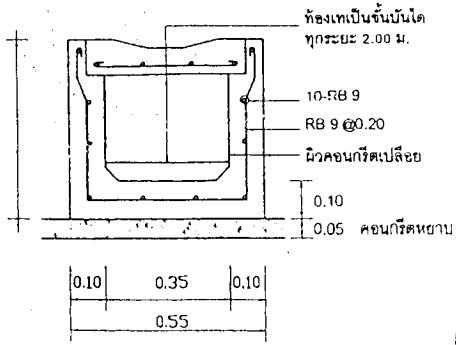

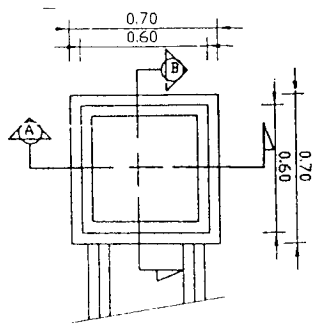

แปลนขยายบ่อพัก

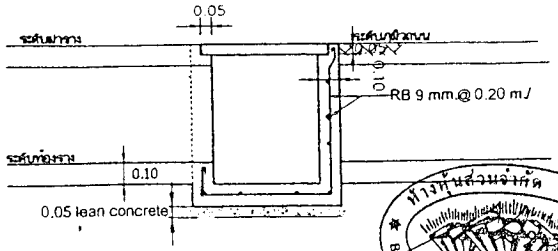

รูปตัด B

(ลงชื่อ).....ผู้ว่าจ้าง

(รองศาสตราจารย์ ดร.ปรีชา สามช้าง)

ห้างหุ้นส่วนจำกัด บุศยพงษ์

BUSSAYAPONG LIMITED PARTNERSHIP

PROJECT

ปรับปรุงโรงอาหารชั่วคราว

DRAWN

ARCHITECTS

STRUCTURAL ENGINEERS

ELECTRICAL ENGINEERS

SANITARY ENGINEERS

MECHANICAL ENGINEERS

TOTAL SHEETS

ล้าดับที่ 1 แก้ไขใหม่

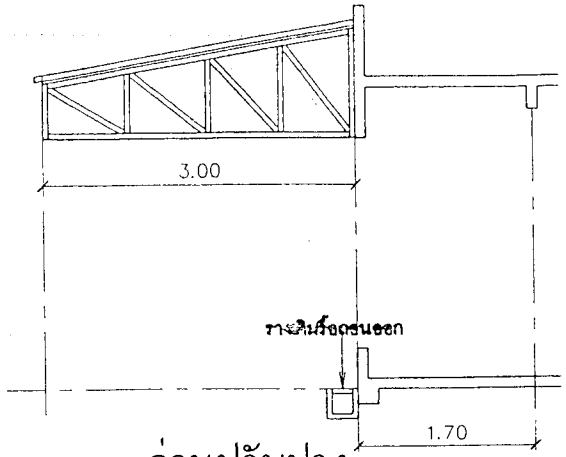

ก่อนปรับปรุง
SCALE 1:50

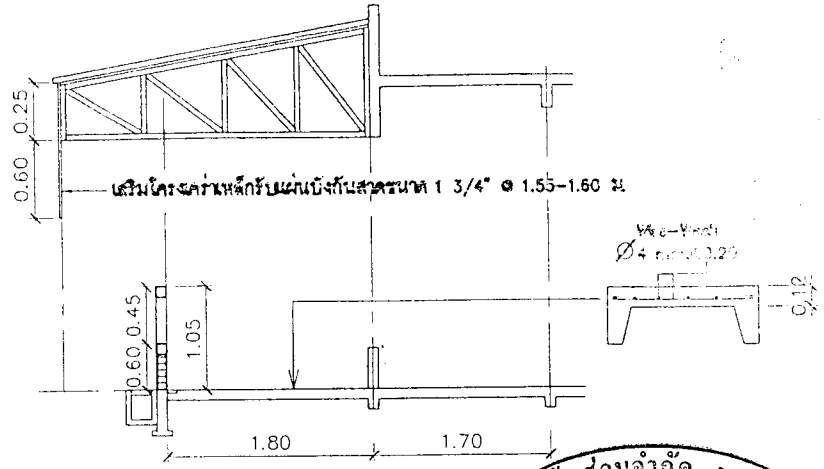

หลังปรับปรุง
SCALE 1:50

(ลงชื่อ).....ผู้ว่าจ้าง
(รองศาสตราจารย์ ปรชา สามชาง)
รองคณบดี รักษาการแทน
คณบดีคณะวิทยาศาสตร์

(ลงชื่อ).....

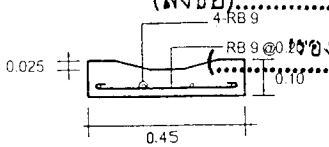

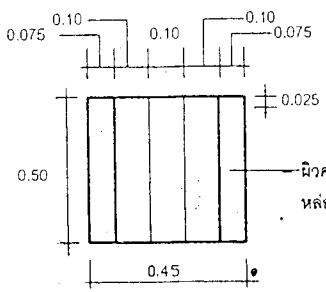

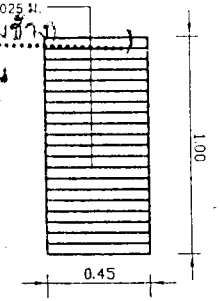

ขยายฝาราง

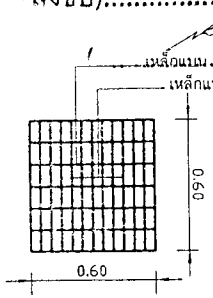

ขยายฝาบ่อพัก

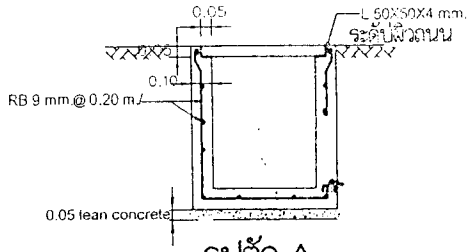

รูปตัด A

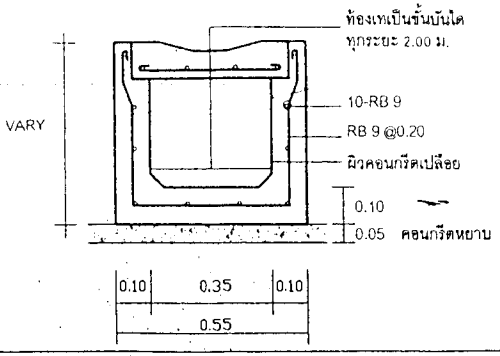

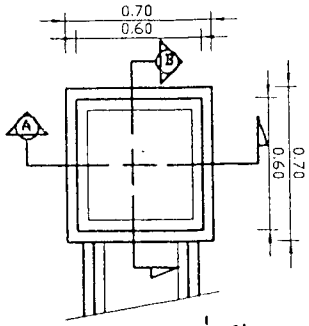

แปลนขยายบ่อพัก

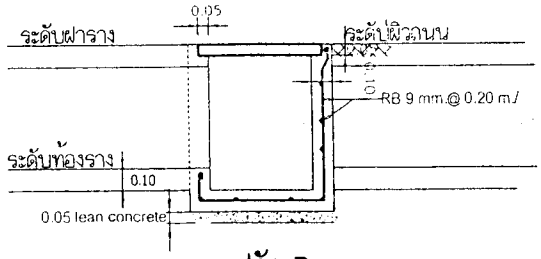

รูปตัด B

ห้างหุ้นส่วนจำกัด บุศยพงษ์
BUSSAYAPONG LIMITED PARTNERSHIP

ห้างหุ้นส่วนจำกัด บุศยพงษ์
BUSSAYAPONG LIMITED PARTNERSHIP

สำเนาถูกต้อง ของเดิม

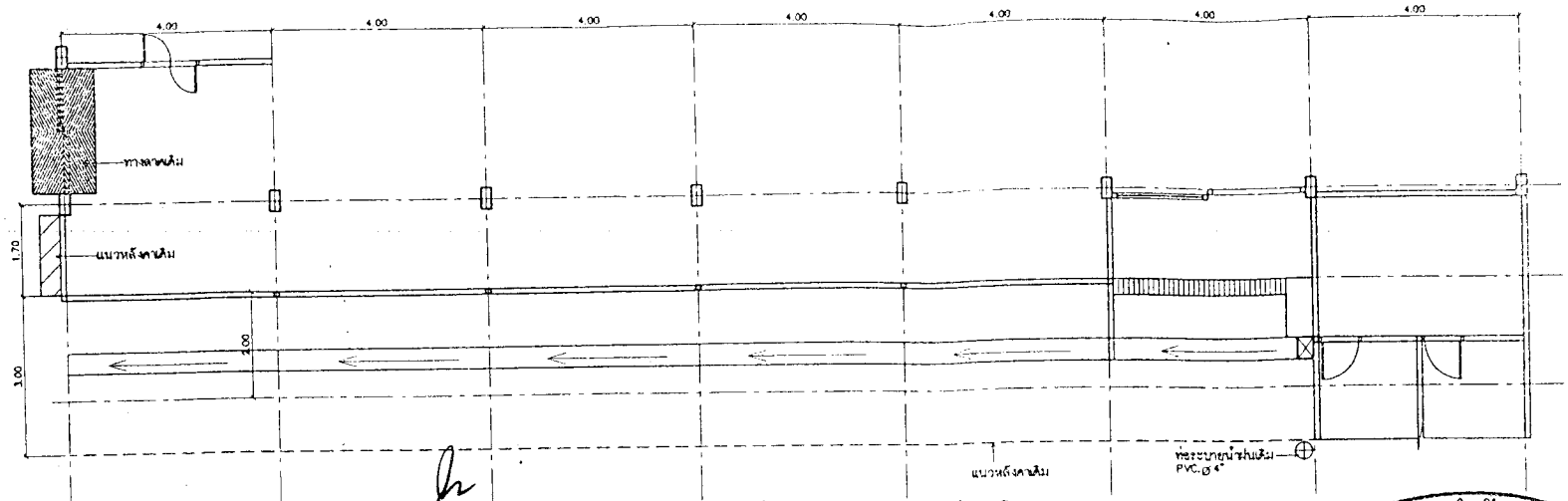

(ลงชื่อ).....ผู้ว่าจ้าง

(รองศาสตราจารย์ ปรีชา ล่ำซำ)

รองคณบดี รักษาการแทน

คณบดีคณะวิทยาศาสตร์

แปลนเดิม

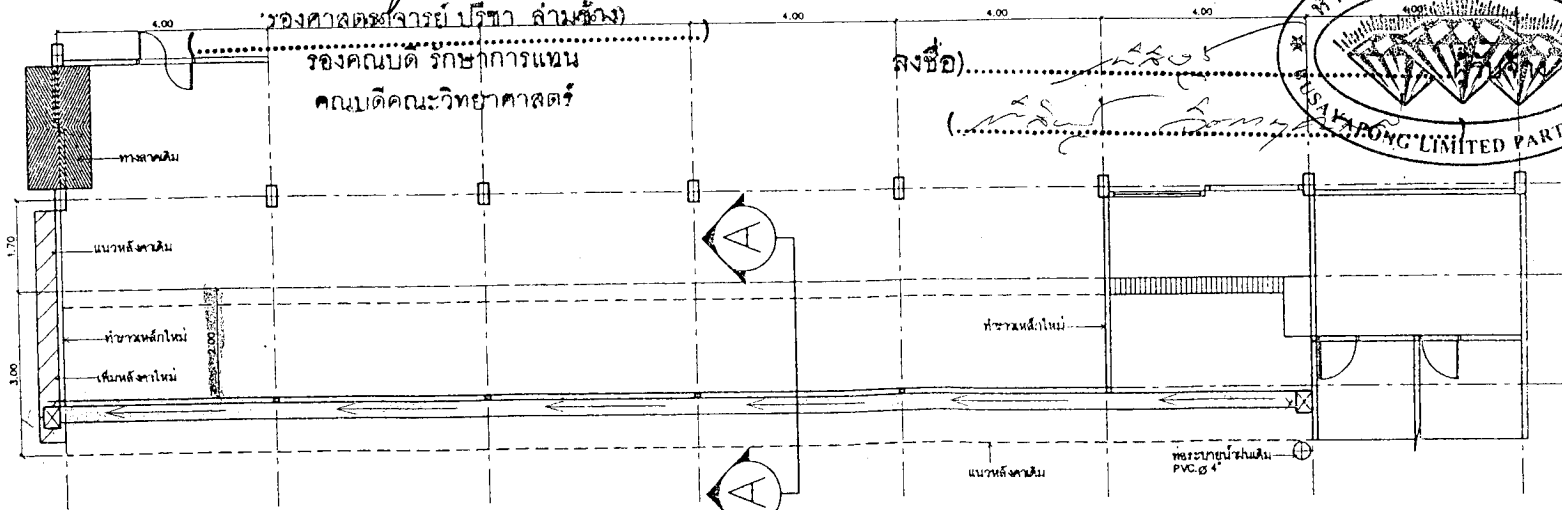

(ลงชื่อ).....

(.....)

ห้างหุ้นส่วนจำกัด บุศยพงษ์ BUSAYAPONG LIMITED PARTNERSHIP

แปลนปรับปรุง

ข้อกำหนด

ผู้รับจ้างเหมาจะต้องดำเนินการก่อสร้างให้เป็นไปตามรูปแบบและมาตรฐานการก่อสร้าง รายการตามแบบก่อสร้างโดยเคร่งครัด หากรูปแบบรายการดังกล่าวมีข้อขัดแย้งระบุไม่ตรงกัน จะต้องปรึกษาสถาปนิกวิศวกรผู้ควบคุมงาน ก่อนดำเนินการทุกขั้นตอน ถ้ารูปแบบไม่ได้ขยายลักษณะการทำงานไว้ ให้ผู้รับเหมาจัดทำแบบ shop drawing และดำเนินการก่อสร้างโดยถือว่าผู้รับเหมาเป็นผู้รับผิดชอบต่องานก่อสร้าง

1. งานรื้อถอน
   1.1 รื้อถอนแนวรั้วของเดิมพร้อมติดตั้งใหม่ (ใช้โครงเหล็กของเดิมเสา คสล ทำใหม่)เศษวัสดุเดิมพร้อมขนทิ้ง
2. งานปรับปรุง
   2.1 เทพื้น คสล ใหม่พร้อมปูกระเบื้องพื้นเกรด A ขนาด 12"x12" มาตราฐาน RCI.,COTTO,DURAGRESS หรือเทียบเท่า
   2.2 ทำรางระบายน้ำ คสล พร้อมบอพักรายละเอียดให้ยึดถือรูปแบบรายการเป็นหลัก
   2.2 ทำการติดตั้งกันสาด
   2.3 ทำการราวเหล็กใหม่จำนวน 2 จุด
3. ก่อสร้างหลังคาใหม่
   3.1 ให้ผู้รับก่อสร้างหลังคาโรงอาคารใหม่รูปแบบและขนาดเหล็กที่ใช้ให้ยึดถือรูปแบบรายการเป็นหลัก

(ลงชื่อ).....ผู้ว่าจ้าง

(รองศาสตราจารย์ ดร.ณัฐพันธ์ สิงหราชวรพงศ์)

รองคณบดีคณะวิทยาศาสตร์

(ลงชื่อ).....

พิสิษฐ์ จิตตพลวงศ์

ห้างหุ้นส่วนจำกัด บุศยพงษ์ BUSAYAPONG LIMITED PARTNERSHIP

ห้างหุ้นส่วนจำกัด บุศยพงษ์ BUSAYAPONG LIMITED PARTNERSHIP

PROJECT

ARCHITECTS

STRUCTURAL ENGINEERS

ELECTRICAL ENGINEERS

SANITARY ENGINEERS

MECHANICAL ENGINEERS

TOTAL SHEETS

ลำดับที่ 2 รองเดิม

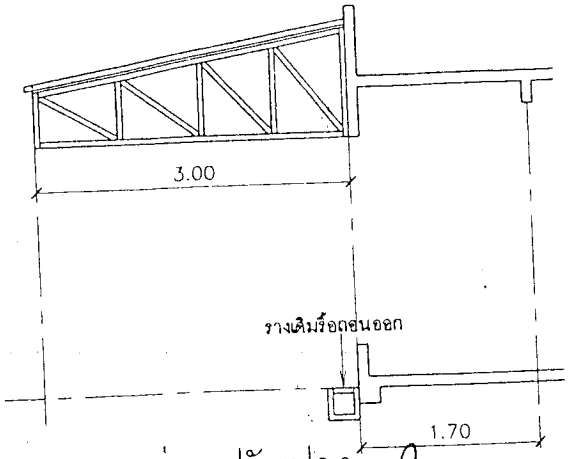

ก่อนปรับปรุง

SCALE 1:50

(ลงชื่อ).....ผู้ว่าจ้าง

(.....รองศาสตราจารย์ ปรีชา สามช้างม.....)

รองคณบดี รักษาการแทน

คณบดีคณะวิทยาศาสตร์

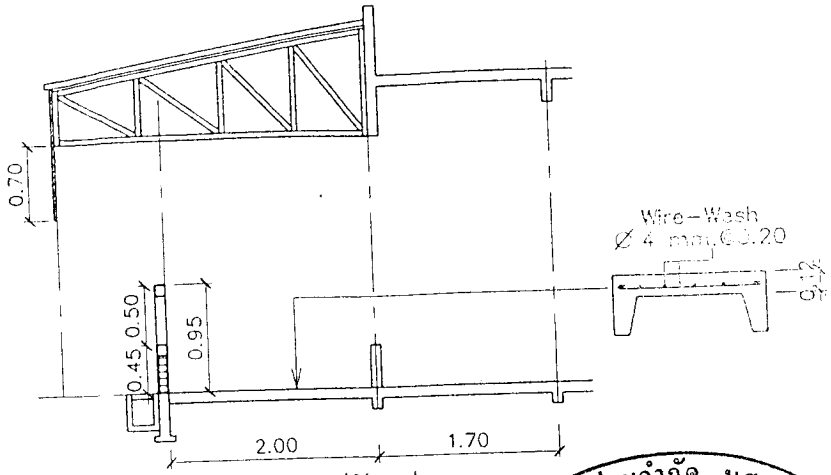

หลังปรับปรุง

SCALE 1:50

(ลงชื่อ).....

(.....)

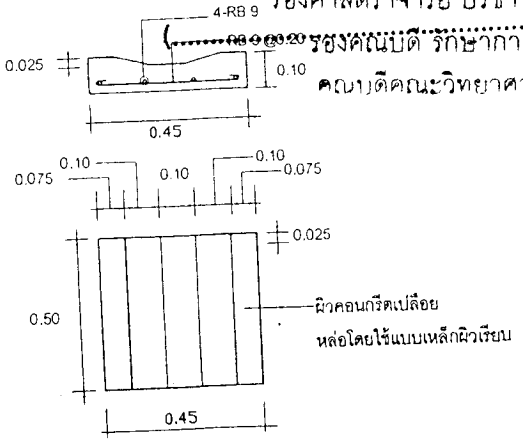

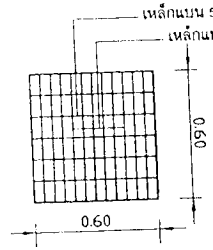

แปลนฐานรากบ่อพัก

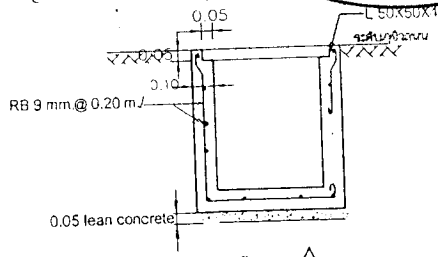

รูปตัด A

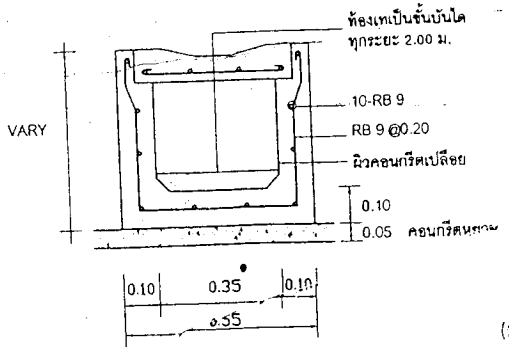

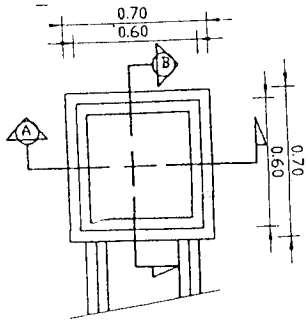

แปลนฐานรากบ่อพัก

(ลงชื่อ).....ผู้ว่าจ้าง

(.....รองศาสตราจารย์ ดร.สังเวียน ลิมปรางวรรณ.....)

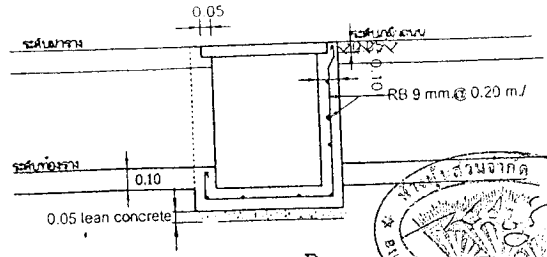

รูปตัด B

(ลงชื่อ).....

(พิสิษฐ์ จิตติพัฒน์)

ห้างหุ้นส่วนจำกัด บุศยรงค์ BUSYARONG LIMITED PARTNERSHIP

ARCHITECTS

STRUCTURAL ENGINEERS

ELECTRICAL ENGINEERS

SANITARY ENGINEERS

MECHANICAL ENGINEERS

TOTAL SHEETS

ลำดับที่ 2 แก้ไขใหม่

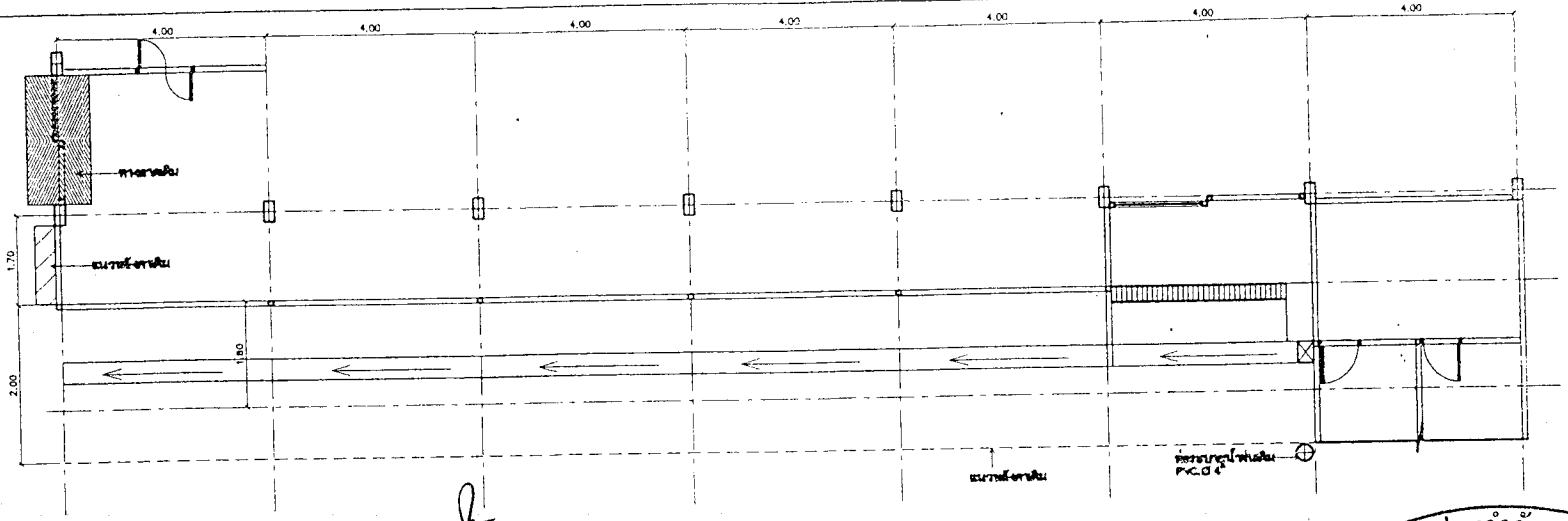

(ลงชื่อ).....ผู้ว่าจ้าง

(.....รองศาสตราจารย์ ปรีชา ล่ำบำรุง.....)

รองคณบดี รักษาการแทน

คณบดีคณะวิทยาศาสตร์

แปลนพื้นปรับปรุง

มาตราส่วน

(ลงชื่อ).....ผู้รับจ้าง

(.....)

ห้างหุ้นส่วนจำกัด บุศยพงษ์ BUSAYAPONG LIMITED PARTNERSHIP

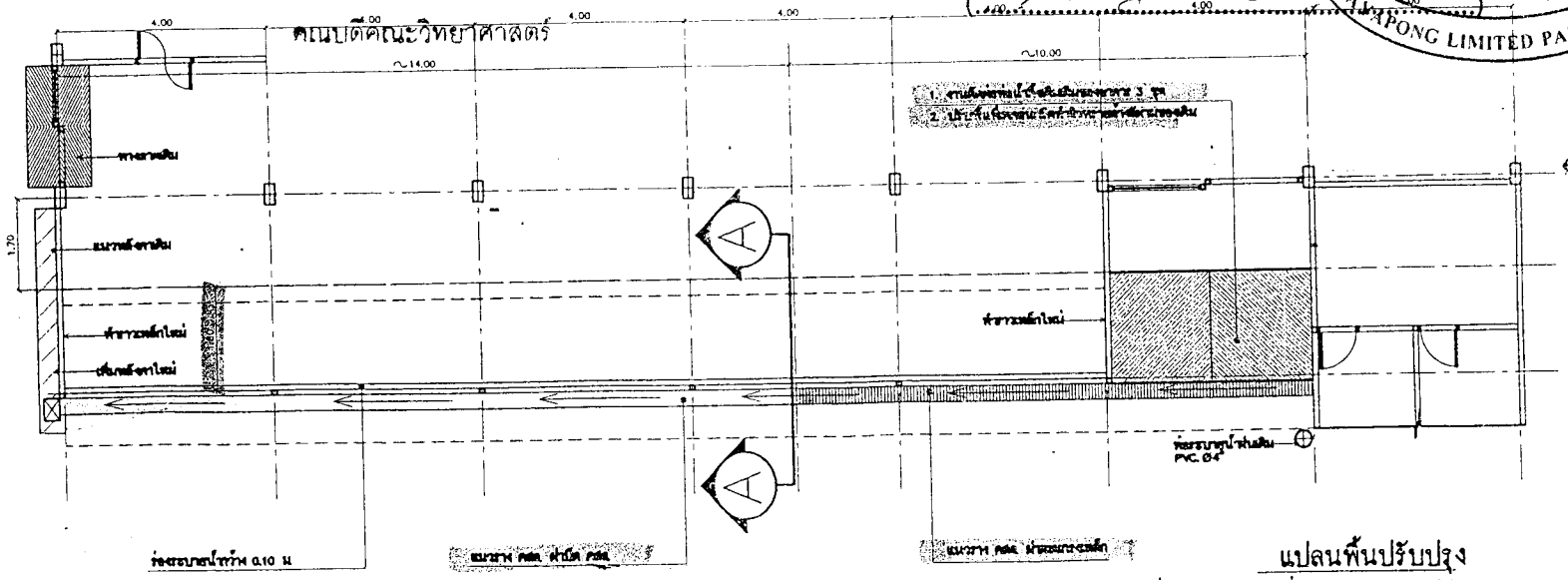

แปลนพื้นปรับปรุง

มาตราส่วน 1:100

ห้างหุ้นส่วนจำกัด บุศยพงษ์ BUSAYAPONG LIMITED PARTNERSHIP

ARCHITECTS & PLANNERS :

STRUCTURAL ENGINEERS :

ELECTRICAL ENGINEERS :

MECHANICAL ENGINEERS :

CIVIL & SANITARY ENGINEERS :

แบบเลข 1

คำสั่งที่ 2 แก้ไขใหม่

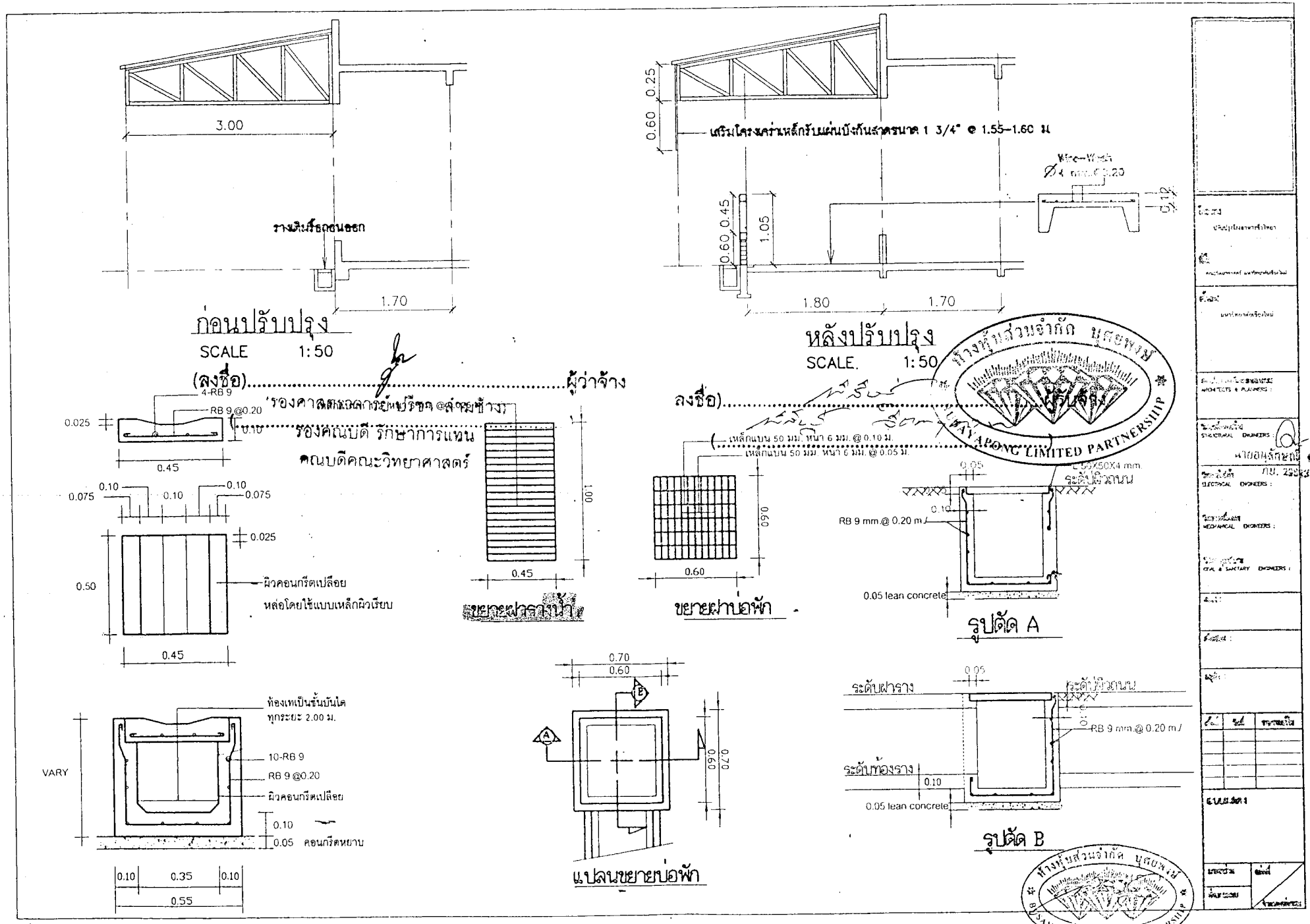

ลำดับที่ 3 ของเดิม

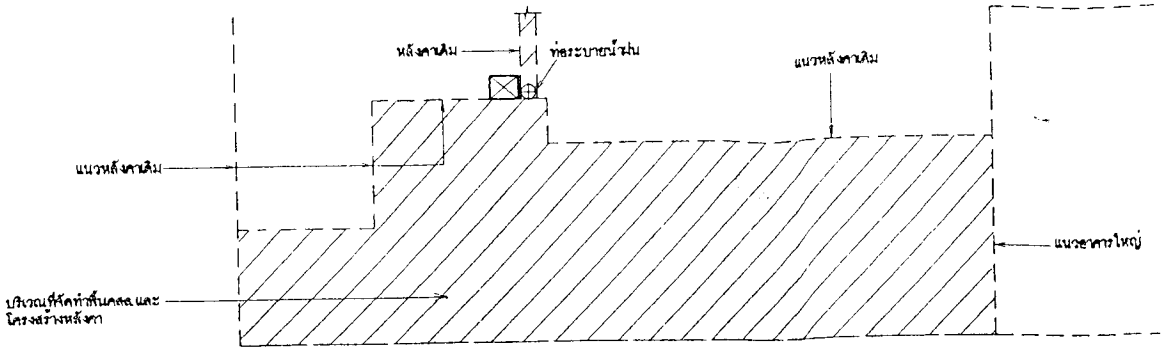

(ลงชื่อ).....
(รองศาสตราจารย์ ปรีชา สามขึ้น)
รองคณบดี รักษาการแทน
คณบดีคณะวิทยาศาสตร์

ผู้ว่าจ้าง

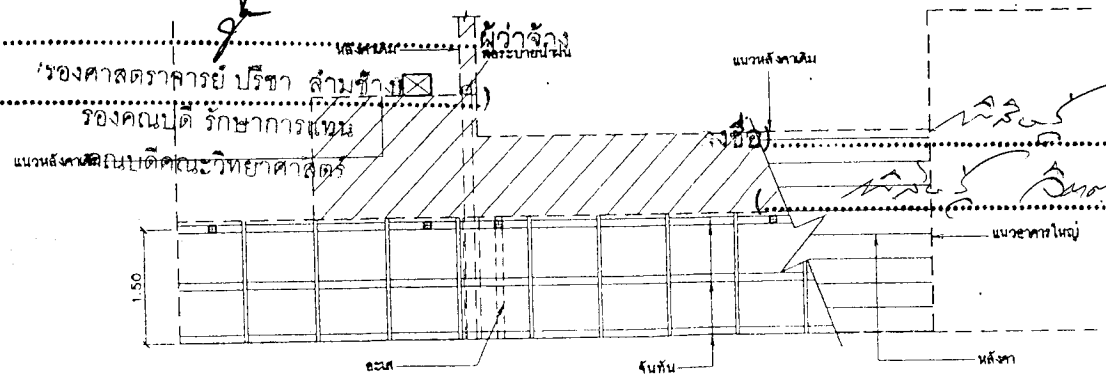

ลงชื่อ.....
(พิสิษฐ์ จิตตพุทธ)

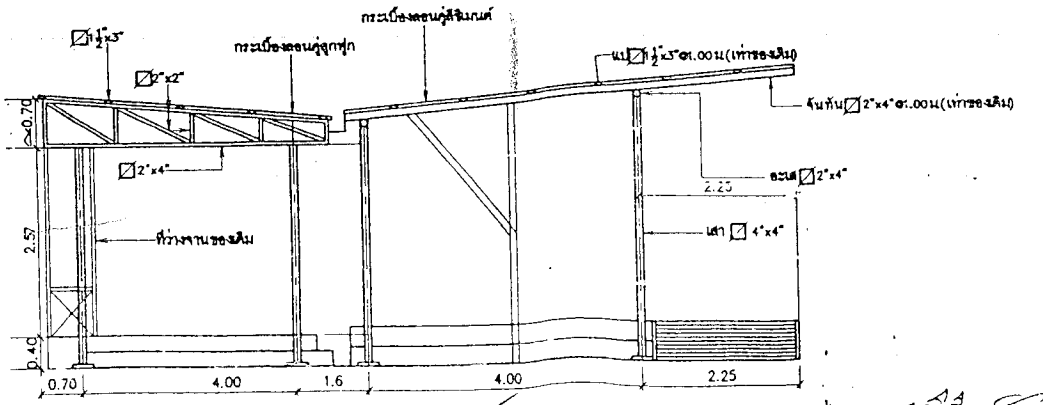

(ลงชื่อ).....ผู้ว่าจ้าง
(รองศาสตราจารย์ ดร.สัมพันธ์ ปิยพรเอกวาฬนย์)
รองคณบดีคณะวิทยาศาสตร์

ลงชื่อ.....
พิสิษฐ์ จิตตพุทธ

ห้างหุ้นส่วนจำกัด บุศยาพง BUSAYAPONG LIMITED PARTNERSHIP

PROJECT
ปรับปรุงโรงอาหารชั่วคราว
DRAWN
ARCHITECTS
STRUCTURAL ENGINEERS
ELECTRICAL ENGINEERS
SANITARY ENGINEERS
MECHANICAL ENGINEERS
TOTAL SHEETS